913C

COMPACT

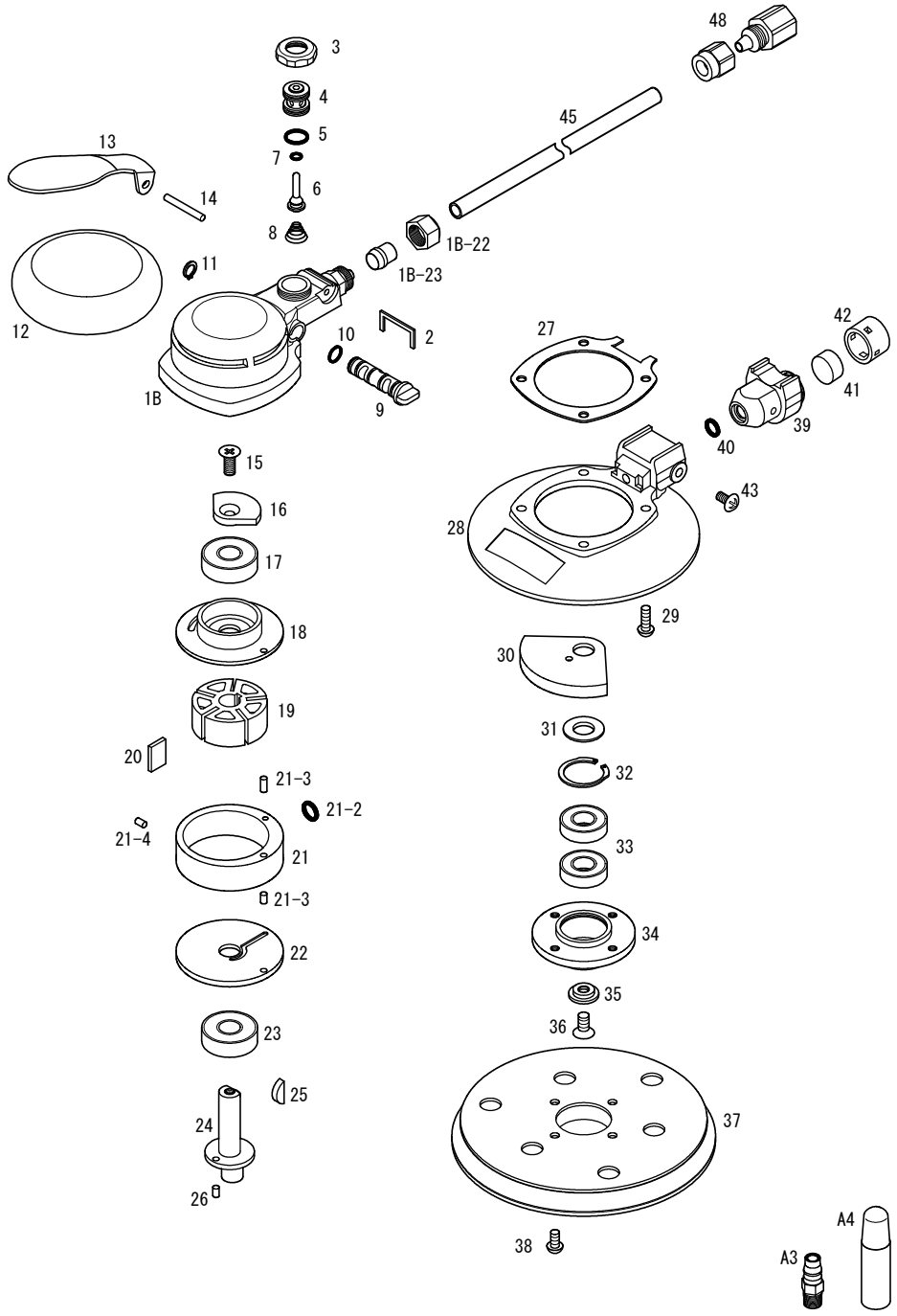

パーツNo.	図　番	品　名	員　数	税抜単価	税抜価格	税込単価	税込定価
1B	23301B	ボデーセット	1セット	5,000	5,000	5,500	5,500
1B-22	J00372	受ナット	(1)	280	280	308	308
1B-23	J00373	スリーブ(樹脂)	(1)	140	140	154	154
2	23317	ダクトパッキン	1	140	140	154	154
3	23311	バルブキャップ	1	690	690	759	759
4	23308A	バルブピンスリーブセット	1セット	2,800	2,800	3,080	3,080
5	SS100	Oリング(SS－100)	(2)	140	280	154	308
6	23313A	バルブセット	1セット	970	970	1,067	1,067
7	KS02	Oリング(KS－2)	(1)	140	140	154	154
8	23314	バルブスプリング	1	140	140	154	154
9	23307	レギュレター	1	970	970	1,067	1,067
10	SS060	Oリング(SS－060)	4	140	560	154	616
11	S08	スナップリング(S－8)	1	170	170	187	187
12	23324	ヘッドカバー	1	1,400	1,400	1,540	1,540
13	223651	バルブレバー(黄)	1	1,300	1,300	1,430	1,430
14	410324	スプリングピン(φ3×24)	1	140	140	154	154
15	130512	皿ビス(M5×12)	1	120	120	132	132
16	23361	Uバランサー	1	560	560	616	616
17	6000ZZ	ボールベアリング(6000ZZ)	1	750	750	825	825
18	207083	Uベアケース	1	3,300	3,300	3,630	3,630
19	23312	ローター	1	2,800	2,800	3,080	3,080
20	20923	ベーン	5	350	1,750	385	1,925
21	20706B	シリンダーセット	1セット	8,300	8,300	9,130	9,130
21-2	KS05	Oリング(KS－5)	(1)	140	140	154	154
21-3	410306	スプリングピン(φ3×6)	(2)	140	280	154	308
21-4	410304	スプリングピン(φ3×4)SUS	(1)	140	140	154	154
22	209054	Lベアケース	1	3,300	3,300	3,630	3,630
23	6000ZZ	ボールベアリング(6000ZZ)	1	750	750	825	825
24	23359	ローターシャフト	1	3,600	3,600	3,960	3,960
25	510313	半月キー(3×13)	1	170	170	187	187
26	410304	スプリングピン(φ3×4)SUS	1	140	140	154	154
27	233161	ボデーガスケット	1	210	210	231	231
28	23351	ベースリング	1	2,800	2,800	3,080	3,080
29	150410	トラスビス(M4×10)	4	120	480	132	528
30	23360	Lバランサー	1	2,800	2,800	3,080	3,080
31	23355	スペーサー	1	250	250	275	275
32	OV22	スナップリング(丸R－22)	1	210	210	231	231
33	6900DD	ボールベアリング(6900DD)	2	810	1,620	891	1,782
34	23353	シューベアケース	1	2,800	2,800	3,080	3,080
35	22509	φ5皿ワッシャー	1	420	420	462	462
36	130510	皿ビス(M5×10)	1	120	120	132	132
37-1	23357MA	MPパッド	1	4,500	4,500	4,950	4,950
37-2	23357LA	LPパッド	1	4,500	4,500	4,950	4,950
38	150406	トラスビス(M4×6)	4	120	480	132	528
39	23323	サイレンサー	1	1,200	1,200	1,320	1,320
40	KS04	Oリング(KS－4)	1	140	140	154	154
41	22952	消音材	2	280	560	308	616
42	22953	サイレンサーキャップ	1	560	560	616	616
43	150408SN	トラスビス(M4×8)SUSナイロック	1	120	120	132	132
45	U9208B1	ウレタンチューブ(黒)2m	1	1,400	1,400	1,540	1,540
48	J0038	メネジホースジョイント(1／4)セット	1	830	830	913	913
A3	J0015	CMオネジカプラ	1	690	690	759	759
A4	A0017	10mlオイル	1	－	－	－	－

(予告なく仕様変更する事があります)