# ＥＫＣ－２１００

COMPACT

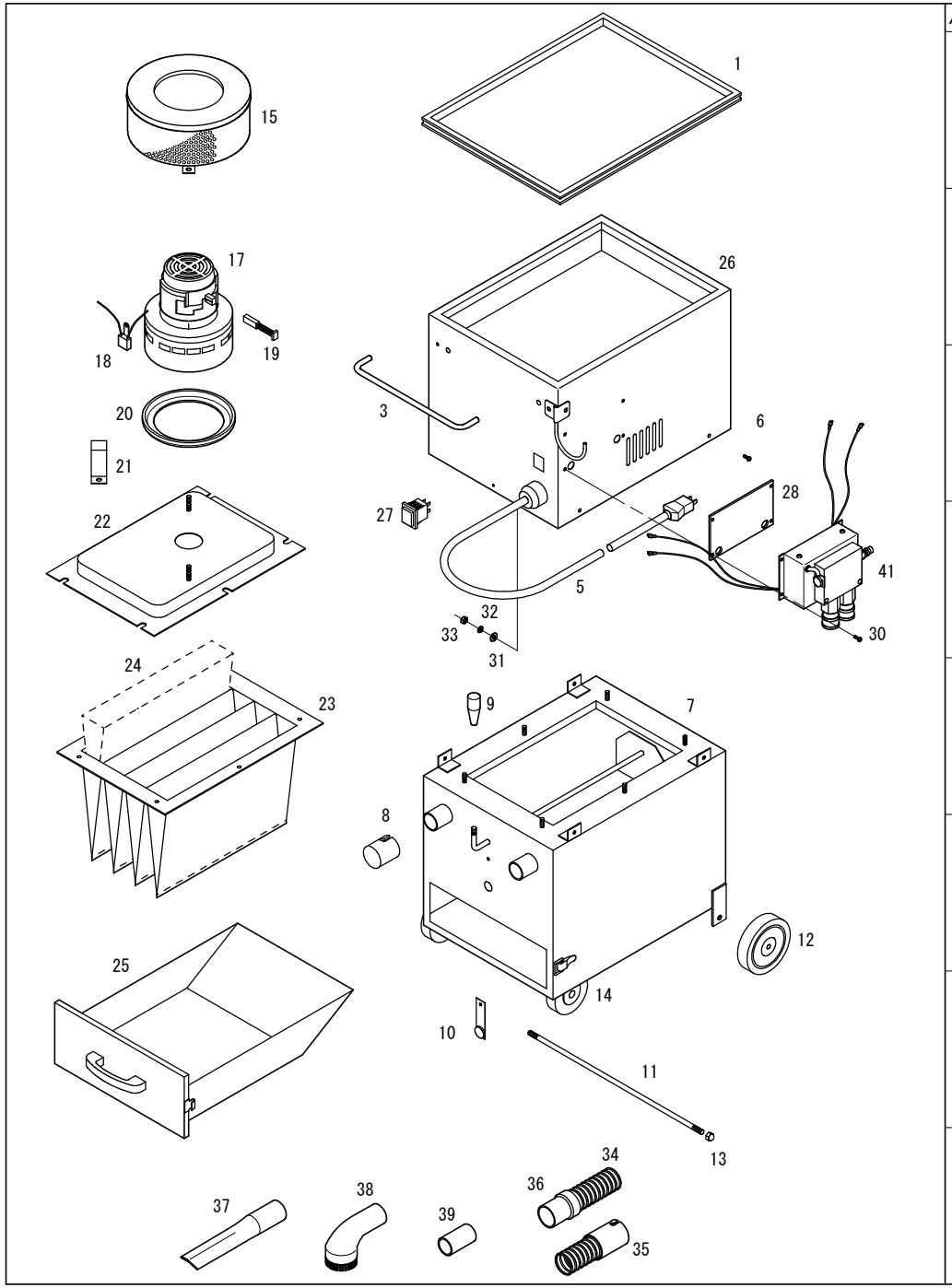


| パーツNo. | 図　番 | 品　名 | 員　数 | 税抜単価 | 税抜価格 | 税込単価 | 税込定価 |
|---|---|---|---|---|---|---|---|
| 1 | 40603 | クッションゴム | 1 | 9,000 | 9,000 | 9,900 | 9,900 |
| 3 | 40632 | 取手 | 1 | 4,800 | 4,800 | 5,280 | 5,280 |
| 5 | 40630 | コード（5m） | 1 | 7,800 | 7,800 | 8,580 | 8,580 |
| 6 | 40637 | ナベビス（M5×10、S. W、平ワッシャー付） | 6 | 300 | 1,800 | 330 | 1,980 |
| 7 | 40631 | 本体 | 1 | 96,000 | 96,000 | 105,600 | 105,600 |
| 8 | 40613 | 吸込口キャップ | 1 | 2,100 | 2,100 | 2,310 | 2,310 |
| 9 | 40612 | シェーキングレバー柄 | 1 | 1,400 | 1,400 | 1,540 | 1,540 |
| 10 | 40633 | 安全弁 | 1 | 2,100 | 2,100 | 2,310 | 2,310 |
| 11 | 406144 | 車軸 | 1 | 4,200 | 4,200 | 4,620 | 4,620 |
| 12 | 406142 | 車輪（固定） | 2 | 5,000 | 10,000 | 5,500 | 11,000 |
| 13 | 2608 | 袋ナット（M8） | 2 | 210 | 420 | 231 | 462 |
| 14 | 406143 | キャスター（自在） | 2 | 4,900 | 9,800 | 5,390 | 10,780 |
| 15 | 40627 | モーター排気カバーAssy. | 1 | 16,000 | 16,000 | 17,600 | 17,600 |
| 17 | 405121 | モーターAssy.（雑防コンデンサー、カーボン付き） | 1 | 38,000 | 38,000 | 41,800 | 41,800 |
| 18 | 40629 | 雑防コンデンサー | 1 | 2,100 | 2,100 | 2,310 | 2,310 |
| 19 | 40623 | カーボン | 2 | 1,800 | 3,600 | 1,980 | 3,960 |
| 20 | 40626 | モーター吸込口パッキン | 1 | 1,900 | 1,900 | 2,090 | 2,090 |
| 21 | 40625 | モーター押え | 2 | 1,500 | 3,000 | 1,650 | 3,300 |
| 22 | 40628 | モーターベース | 1 | 15,000 | 15,000 | 16,500 | 16,500 |
| 23 | 40611 | フィルター | 1 | 20,700 | 20,700 | 22,770 | 22,770 |
| 24 | 40610 | スペーサー | 4 | 3,500 | 14,000 | 3,850 | 15,400 |
| 25 | 40615 | 塵箱 | 1 | 20,000 | 20,000 | 22,000 | 22,000 |
| 26 | 40604 | 上部カバー | 1 | 55,200 | 55,200 | 60,720 | 60,720 |
| 27 | 40634 | スイッチ | 1 | 2,800 | 2,800 | 3,080 | 3,080 |
| 28 | 40635 | ゴムパッキン | 1 | 2,800 | 2,800 | 3,080 | 3,080 |
| 30 | 110512 | ナベビス（M5×12） | 4 | 120 | 480 | 132 | 528 |
| 31 | 3105 | 平ワッシャー（M5） | 4 | 20 | 80 | 22 | 88 |
| 32 | 3205 | スプリングワッシャー（M5） | 4 | 20 | 80 | 22 | 88 |
| 33 | 2105 | ナット（M5） | 4 | 20 | 80 | 22 | 88 |
| 34A | UH32DD | φ32ダクトホースセット（集塵機用） | 1セット | 7,800 | 7,800 | 8,580 | 8,580 |
| 34 | DH322 | φ32　ダクトホース | 1 | 5,600 | 5,600 | 6,160 | 6,160 |
| 35 | J0020 | φ32ダクトホースカウスG | 1 | 1,400 | 1,400 | 1,540 | 1,540 |
| 36 | 28843 | φ32ダクトカウス（グレー） | 1 | 800 | 800 | 880 | 880 |
| 37 | 40521 | スキマノズル | 1 | 4,400 | 4,400 | 4,840 | 4,840 |
| 38 | 40523 | 丸ブラシ | 1 | 5,800 | 5,800 | 6,380 | 6,380 |
| 39 | 40617 | EKジョイント | 1 | 830 | 830 | 913 | 913 |
| 40 | A1014 | エアーホースセット（EKC2100） | 1 | 6,370 | 6,370 | 7,007 | 7,007 |
| 41 | 406361 | オートスイッチ | 1 | 45,600 | 45,600 | 50,160 | 50,160 |