930CD

COMPACT

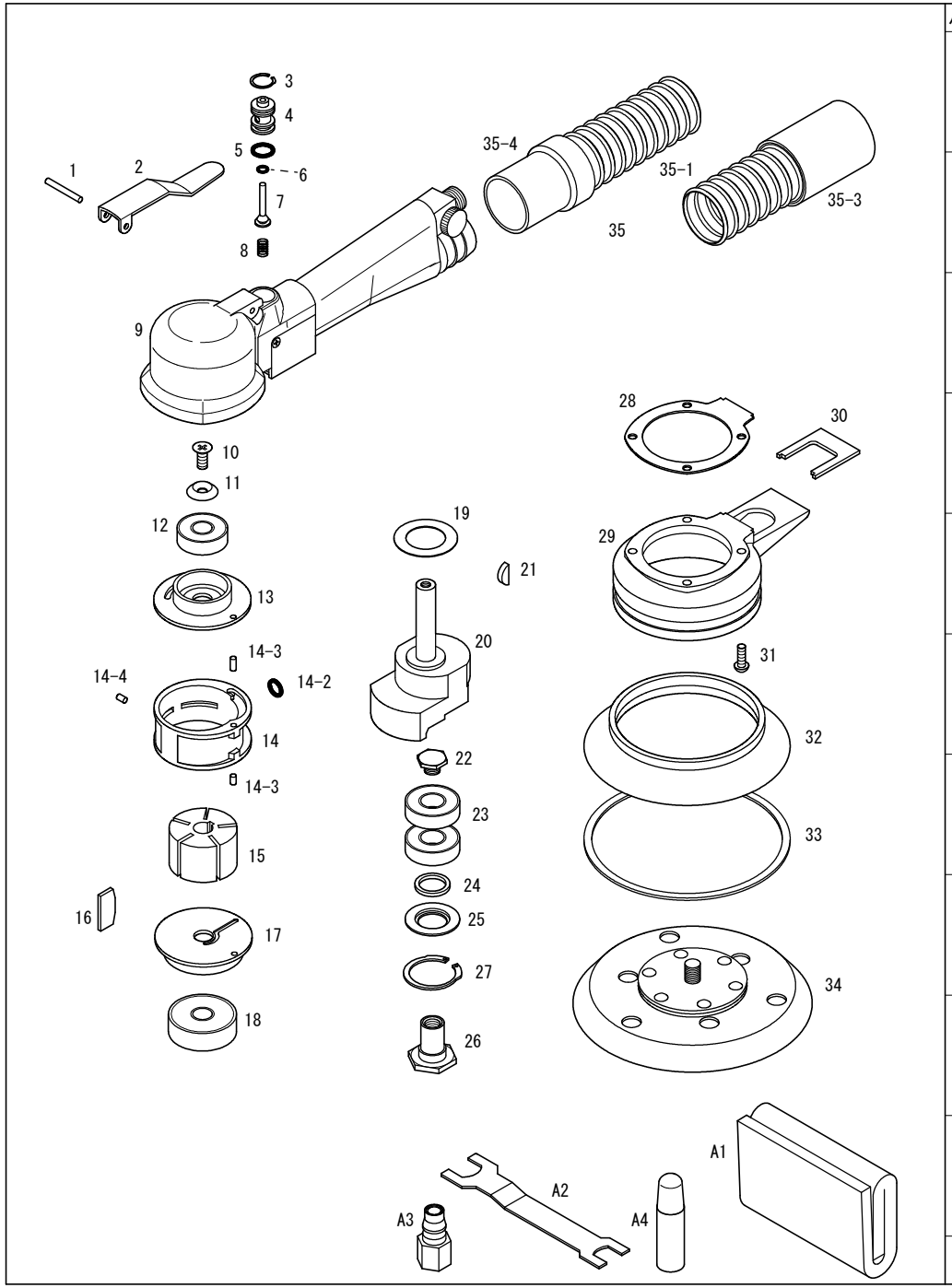

パーツNo.	図　番	品　名	員　数	税抜単価	税抜価格	税込単価	税込定価
1	410320	スプリングピン（φ３×２０）	1	120	120	132	132
2	298201	バルブレバー	1	960	960	1,056	1,056
3	OV12	スナップリング（丸R－１２）	1	140	140	154	154
4	20820A	バルブピンスリーブセット	1セット	2,400	2,400	2,640	2,640
5	KS07	Oリング（ＫＳ－７）	(2)	120	240	132	264
7	20823A	バルブセット	1セット	840	840	924	924
6	KS02	Oリング（ＫＳ－２）	(1)	120	120	132	132
8	25814	バルブスプリング	1	180	180	198	198
9	229017B	ボデーセット（930CD）	1セット	9,000	9,000	9,900	9,900
9-1	22901	ボデー	(1)	5,500	5,500	6,050	6,050
9-2	229033	エゼクター（青）	(1)	1,200	1,200	1,320	1,320
9-3	22742	ノズル	(1)	120	120	132	132
9-4	J00020	スピコン	(1)	1,800	1,800	1,980	1,980
9-5	NPM-LP	グリップカバー	(1)	480	480	528	528
9-6	130306	皿ビス（M３×６）	(4)	100	400	110	440
10	130512	皿ビス（M５×１２）	1	100	100	110	110
11	3805	ロゼットワッシャー（M５）	1	100	100	110	110
12	6000ZZ	ボールベアリング（6000ZZ）	1	650	650	715	715
13	207083	Uベアケース	1	2,800	2,800	3,080	3,080
14	216031A	シリンダーセット	1セット	7,200	7,200	7,920	7,920
14-2	KS05	Oリング（ＫＳ－５）	(1)	120	120	132	132
14-3	410308	スプリングピン（φ３×８）	(2)	120	240	132	264
14-4	410304	スプリングピン（φ３×４）SUS	(1)	120	120	132	132
15	22649	ローター	1	5,400	5,400	5,940	5,940
16	216061	ベーン	5	480	2,400	528	2,640
17	22342	Lベアケース	1	2,800	2,800	3,080	3,080
18	6300ZZ	ボールベアリング（6300ZZ）	1	700	700	770	770
19	22328	ダストシール（３２×２０）	1	120	120	132	132
20	22351	ヘッド付シャフト	1	7,200	7,200	7,920	7,920
21	510313	半月キー（３×１３）	1	140	140	154	154
22	22356	リテーナーボルト	1	360	360	396	396
23	6001DDW	ボールベアリング（6001DDW）	2	700	1,400	770	1,540
24	22309	φ１８フェルトリング	1	240	240	264	264
25	22308	ダストシール	1	420	420	462	462
26	22341	パッドリテーナー	1	2,400	2,400	2,640	2,640
27	OV28	スナップリング（丸R－２８）	1	140	140	154	154
28	22907	ボデーパッキン	1	360	360	396	396
29	229514	ベースリング　（青）	1	1,400	1,400	1,540	1,540
30	22908	ダクトパッキン	1	120	120	132	132
31	150412	トラスビス（M４×１２）	4	100	400	110	440
32A	223531A	スカートセット	1セット	2,350	2,350	2,585	2,585
33	22354	スカートリップ	(1)	350	350	385	385
34-1	28869DLA	５×１１　TLP－D（茶）	1	3,600	3,600	3,960	3,960
34-2	28869DMA	５×１１　TMP－D（黒）	1	3,900	3,900	4,290	4,290
35	UH25CA	φ２５CD用ダクトホースセット（2m）	1セット	4,800	4,800	5,280	5,280
35-1	UH25	φ２５ハイスイホース（2m）	(1)	4,800	4,800	5,280	5,280
35-3	298242	25ダクトカウス（Gカウス）	(1)	720	720	792	792
35-4	J00263	25UHカウス	(1)	720	720	792	792
A1	A94023S	紙ダストバッグ（５枚入）	1	2,100	2,100	2,310	2,310
A2	288292	両口スパナ　（１７×２２）	1	600	600	660	660
A3	J0014	CFメネジカプラ	1	600	600	660	660
A4	A0017	１０mlオイル	1	－	－	－	－

（予告なく仕様変更する事があります）